平楽中学校　オフセット図

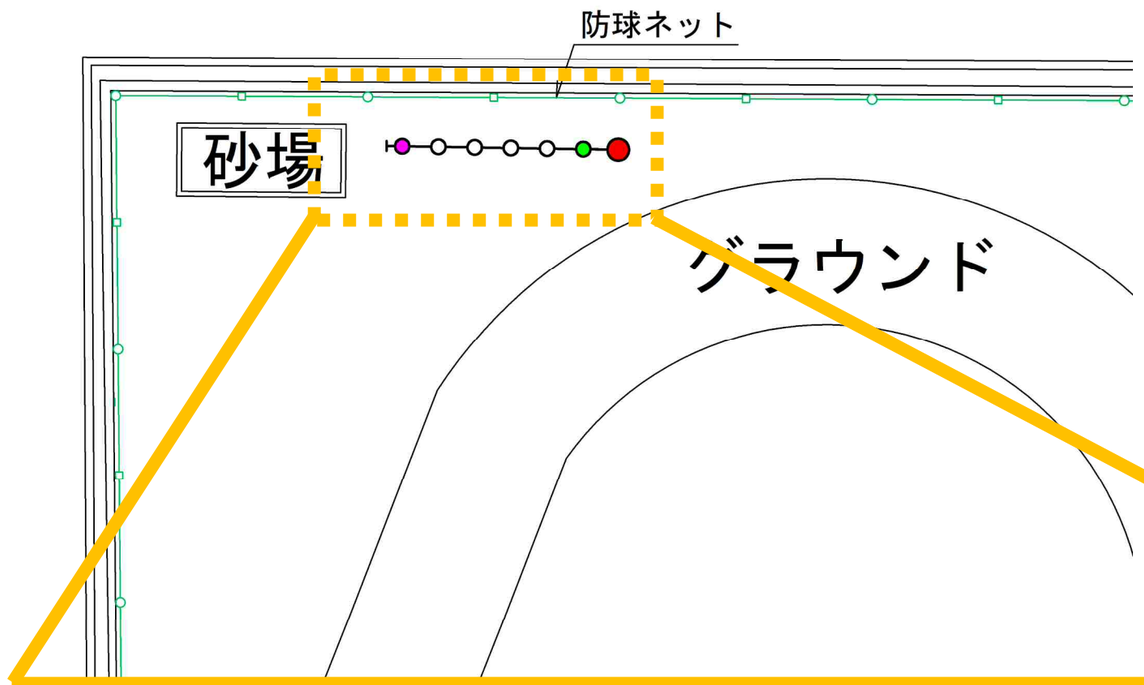

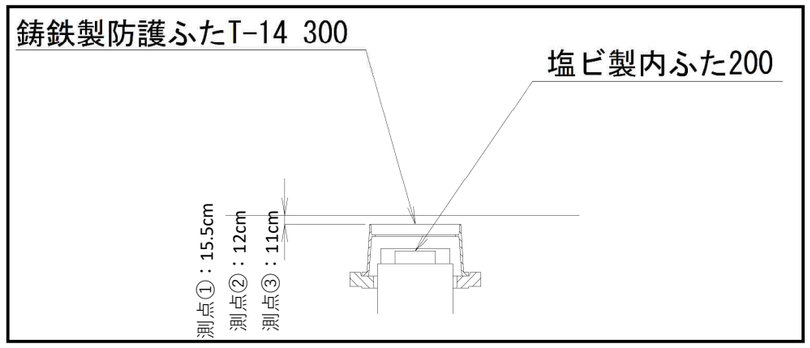

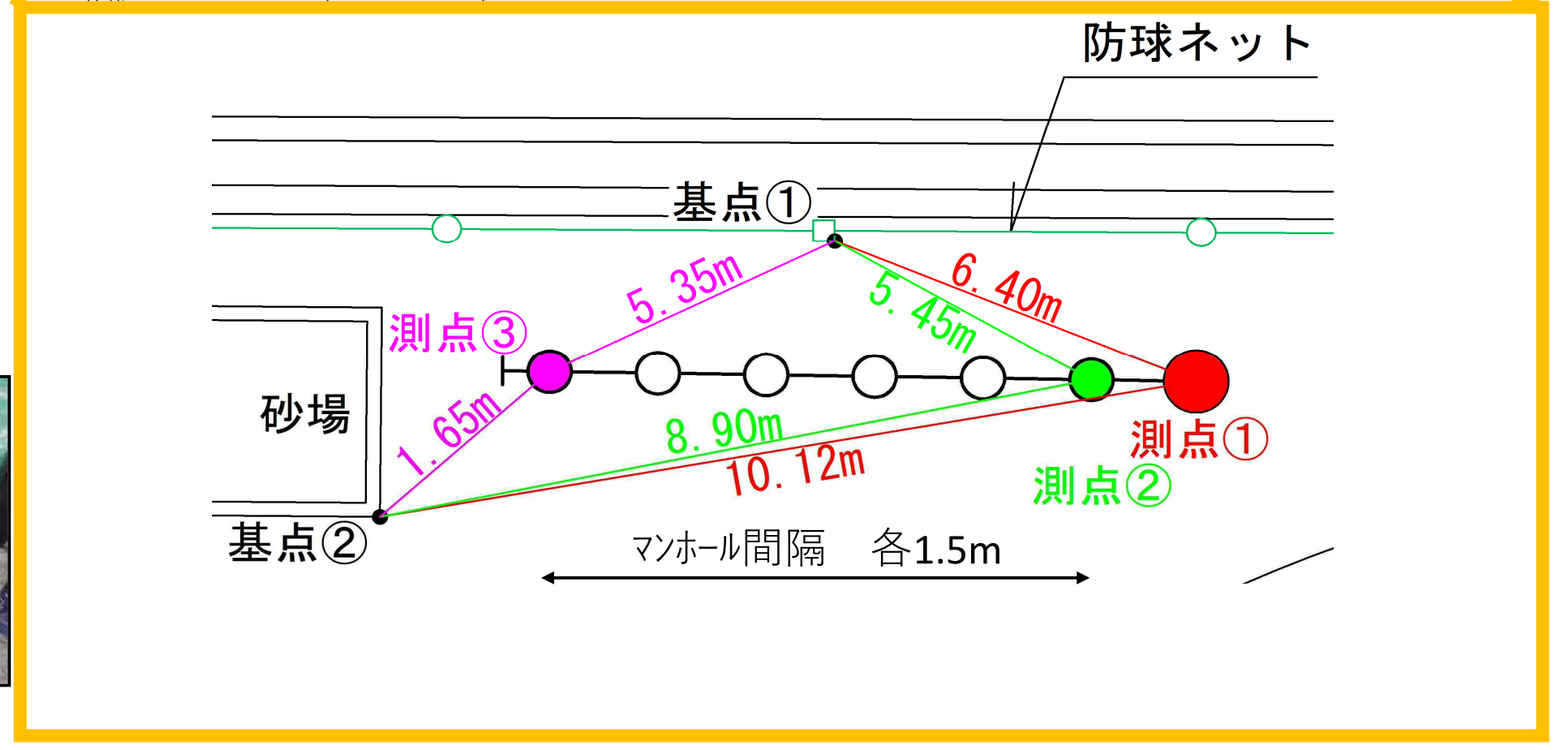

平成２８年度設計図（排除方式　合流）			
図　名	平面図・縦断図（平楽中学校）		
工事件名	災害時下水直結式仮設トイレ用下水道管整備工事（その92）		
施工場所	南区平楽1番地		
縮　尺	図示	図　番	1／1
号線番号			
地形図番号			
審　査	課長	係長	審査	設計
横浜市環境創造局			

平楽中学校

【平楽中学校】

平面図　縮尺 1:500

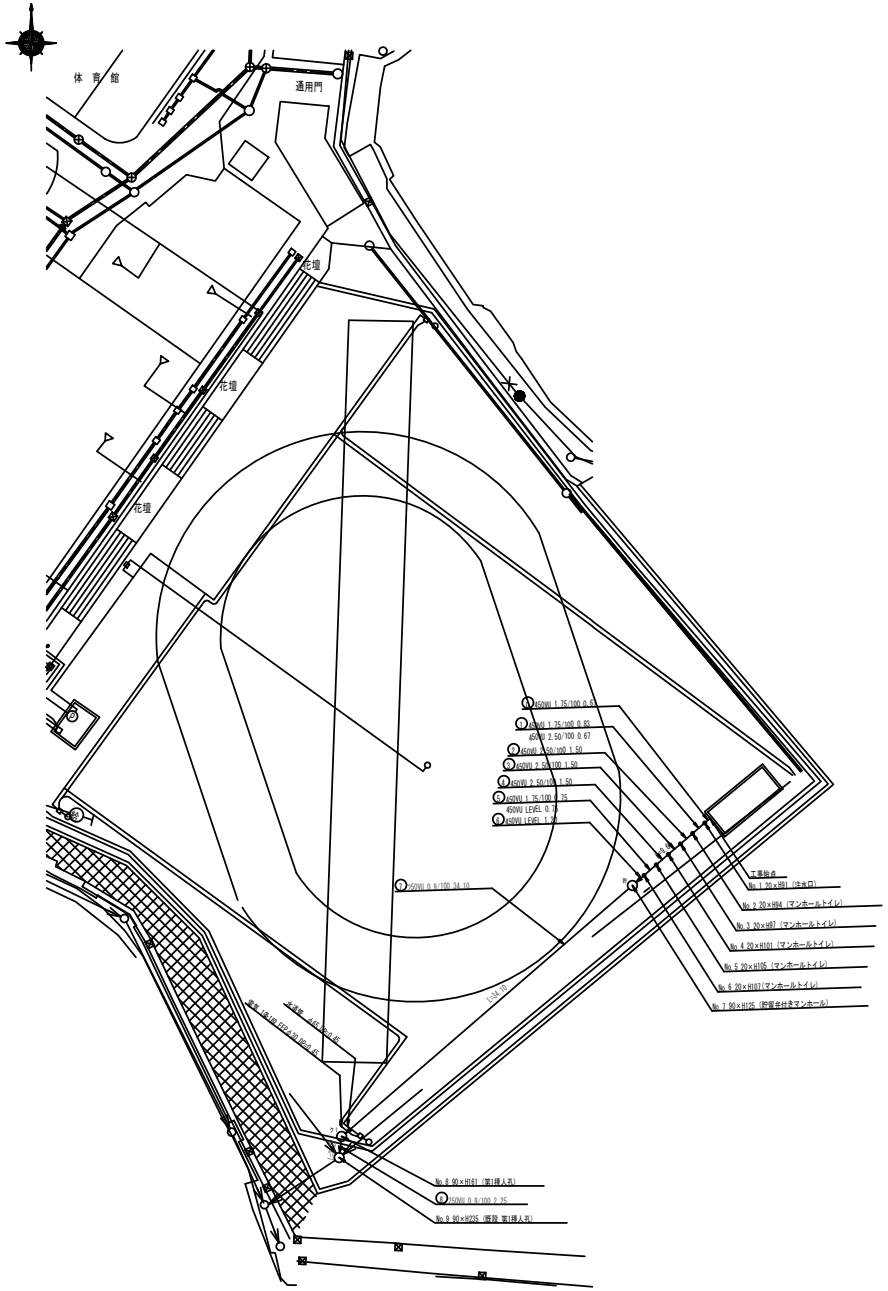

縦断図　縮尺 縦 1:200 横 1:500

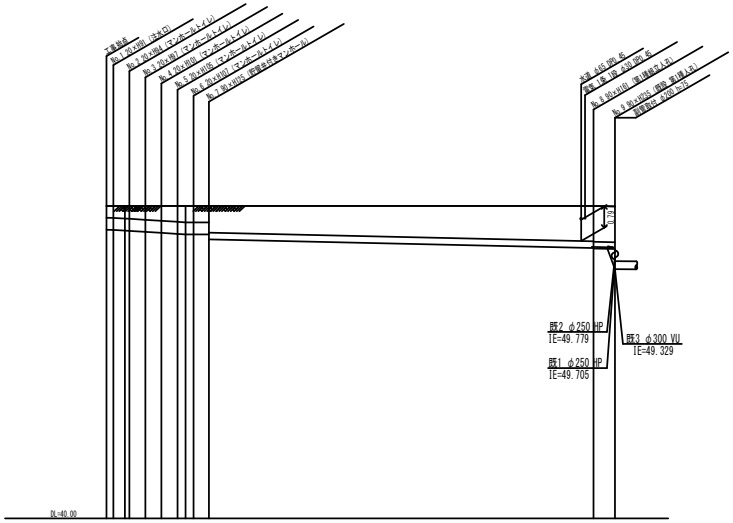

号線番号	①	②	③	④	⑤	⑥	⑦	⑧
管　径	φ450 VU						φ250 VU	
勾　配	1.75/100	2.5/100			LEVEL		0.9/100	
号線間距離	0.60 1.50	1.50	1.50	1.50	1.50	1.20	34.10	2.25
人孔間距離	0.60 1.50	0.60 1.50	1.50	1.50	1.50	1.20	34.10	2.25
流　速	3.063	3.685			0.000		1.494	
流下量	0.490	0.586			0.000		0.073	
流出量	0.001							
現在地盤高	51.70 51.70 51.70	51.70	51.70	51.70 51.70 51.70	51.70		51.70	51.68
H	0.113						0.108	
管底高	50.807 50.765 50.763	50.726	50.689	50.652 50.615 50.578	50.548		50.372 50.034	50.076
追加距離	0.00 0.60 1.50 2.17	3.67	5.17	6.67 7.87 8.77	9.37		43.47	45.72
土　被	0.47 0.47 0.47 0.47	0.55	0.55	0.64 0.64 0.64	0.00		1.33	1.35
施工種別	開削工法							
矢板工種別	—		①	—			軽量鋼矢板１型 1段 2.00m L=20.75m	
基礎工種別	改良土基礎							
埋戻工種別	全面改良土埋戻し							
敷工種別	—							
舗装復旧種別	スクリーニングス舗装（t=4）							
側溝種別	—							
管種別	硬質塩化ビニル管							
取付管埋戻工種別	—							
交通整理員	1人/日							

① 軽量鋼矢板１型 1段 2.00m L=1.50m

位置図

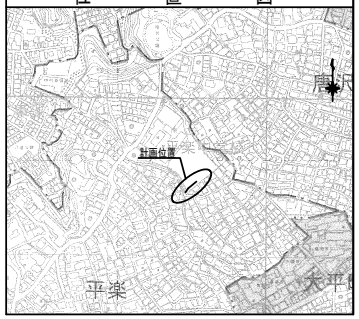

凡例

- 新設管路及び新ますマンホールトイレ
- 新設管路及び新1種人孔
- 新設管路及び新貯留付マンホール
- 既設汚水管路及びます・人孔
- 既設雨水管路及びます
- 既設合流管路及び第１種人孔
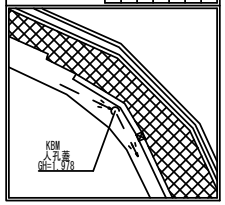
使用水準点（　年　月　日）	
標石番号	既設第１種人孔
南区平楽1番地先	
標　高（M）	1.978